ԿՏՐՎԱԾՔ 2-2 Մ - 1:25

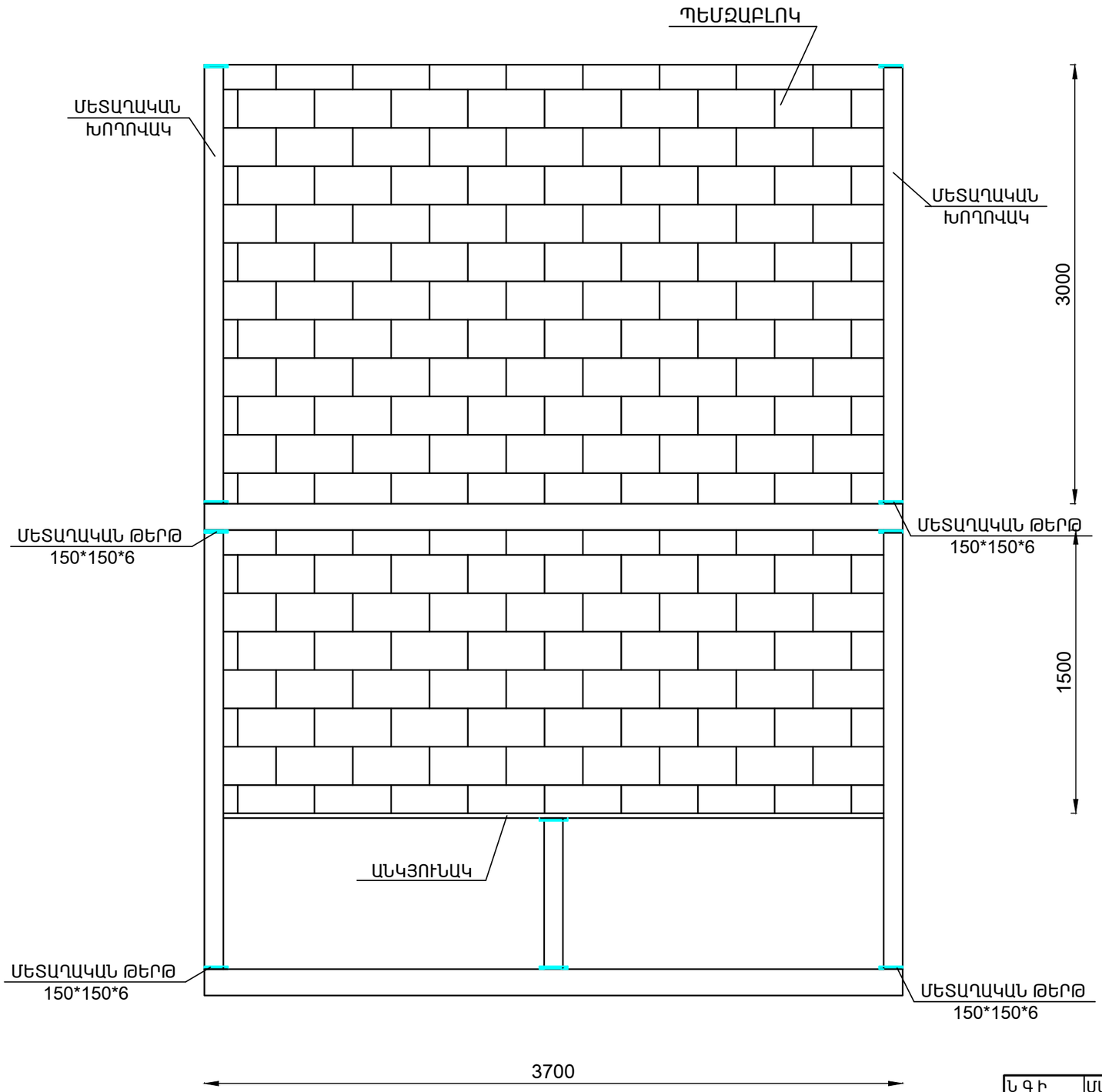

ՀԱՏԱԿԱԳԻԾ ՉԱՓԱԳՐՈՒԹՅՈՒՆ

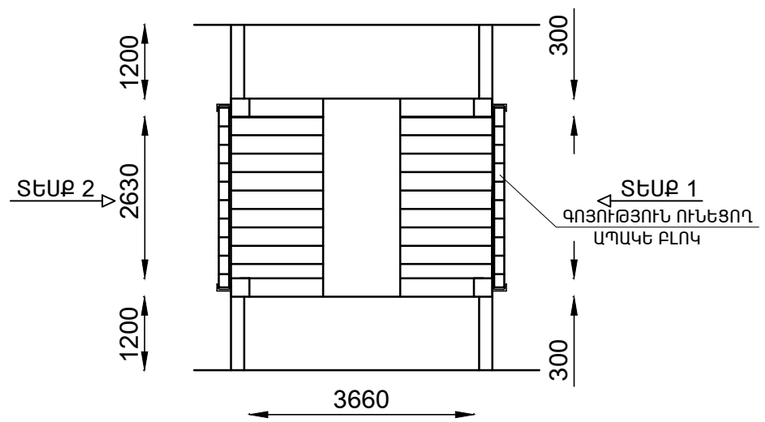

Ն Գ Ի	ՄԱԿՈՒՆՑ		ՀՀ Տավուշի մարզի Դիլիջան համայնքի Հովսեփյան փողոցի թիվ 84 բնակելի շենքի շքամուտքերի աստիճանավանդակների վերակառուցում			
ԳՇԵՑ	ԱՆՏՈՆՅԱՆ					
ՍՏՈՒԳԵՑ	ՄԱԿՈՒՆՑ		ԱՍՏԻՃԱՆԱՎԱՆԴԱԿ	ՓՈՒԼ	ԹԵՐԹ	Թ
				ԱՆ	ՃՇ - 8	
			ԿՏՐՎԱԾՔ 2-2 ԵՎ ՀԱՏԱԿԱԳԻԾ ՉԱՓԱԳՐՈՒԹՅՈՒՆ	«ԳՈԼԴ - ՆԵԹ» ՍՊ		